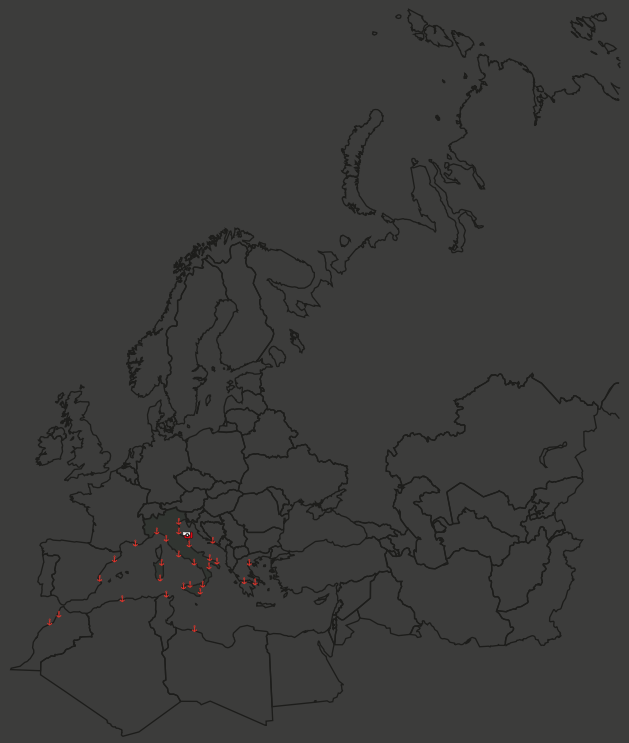

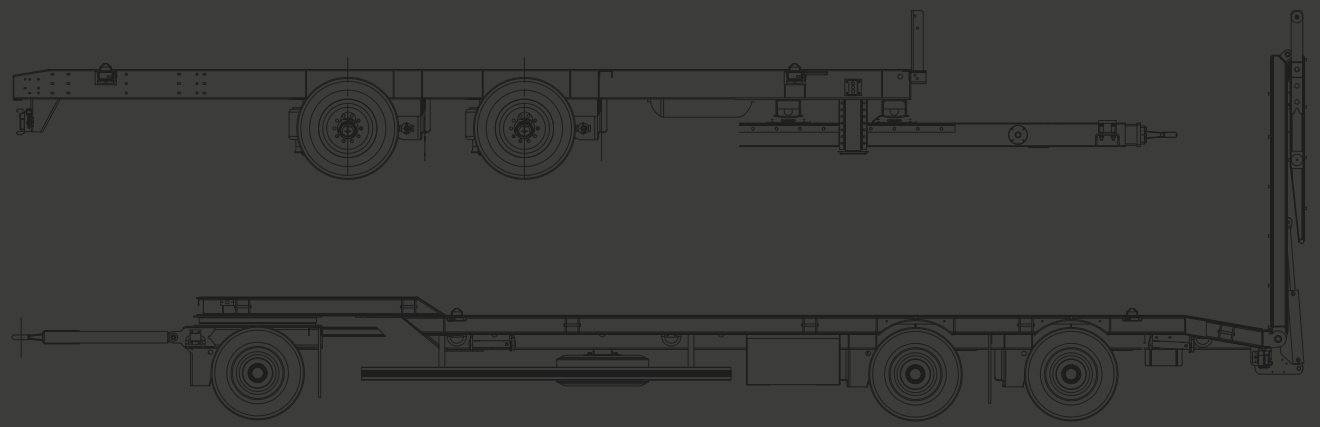

GUIDARE GUIDARE... RADIO DI BORDO

Un marchio dappertutto, all'Est come in Africa.
Le radio di bordo si raccontano in ogni lingua che a Fano c'è una fabbrica che risolve i problemi del gran volume per carichi leggeri e pesanti.
Non interessa dove si consegna perchè le flotte di ogni Paese girano dappertutto.

VIAGGIA COME VUOI, QUANTO VUOI, PERCHE'
VIAGGI TRANQUILLO SOTTO IL SEGNO DI OMAR

DRIVE DRIVE.... CB RADIO ON BOARD

One brand name everywhere. In the East as in Africa.
The cb radios tell the story in every language.
In Fano there's a company that can solve high capacity problems for heavy and light loads.
It does not matter where you deliver because fleets of carriers, from every Contry, drive anywhere they please.

TRAVEL AS YOU WISH WHEN YOU WISH
WITH OMAR YOU CAN RELAX

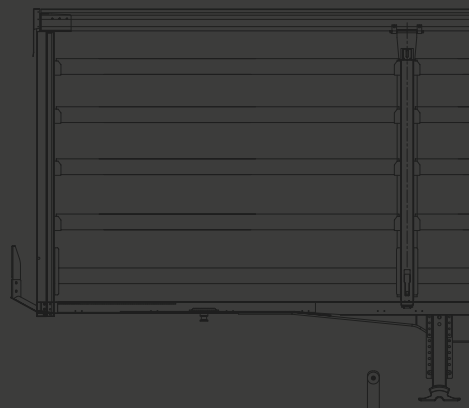

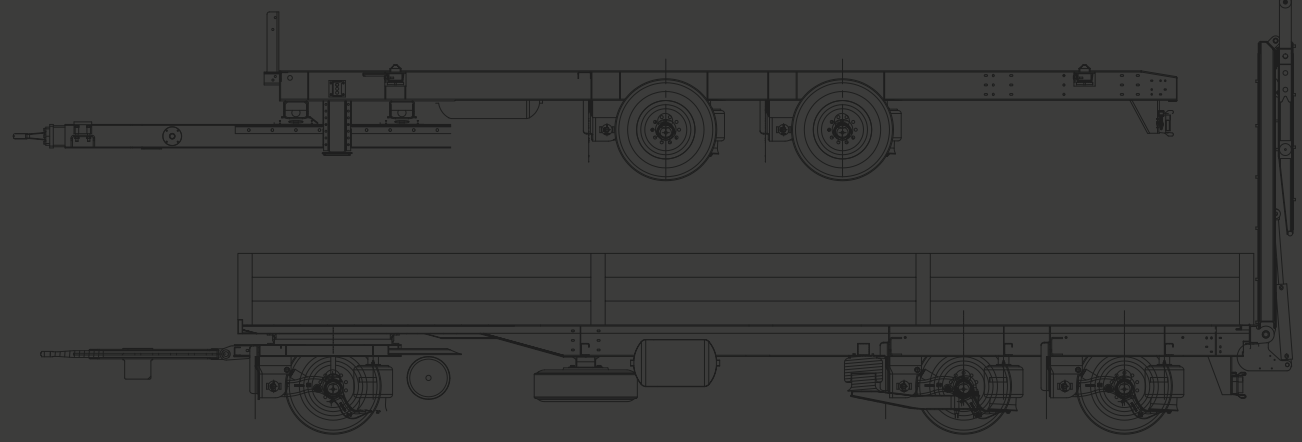

ANFIA

TÜV ISO 9001

omar®

OMAR S.R.L.
VIA GIUSEPPE TONIOLO, 8
ZONA INDUSTRIALE
I-61032 FANO (PU - Pesaro/Urbino)
ITALY
TEL. +39.0721.854328
FAX +39.0721.855067

info@omarrimorchi.it
www.omarrimorchi.it

I DATI TECNICI DI QUESTO CATALOGO POSSONO SUBIRE VARIAZIONI IN FUNZIONE DELL'EVOLUZIONE TECNICA E DELLE NORMATIVE VIGENTI.
THE TECHNICAL DATA OF THIS BROCHURE MAY CHANGE IN COMPLIANCE TO TECHNICAL DEVELOPMENTS AND TO REGULATIONS IN FORCE.
LES DONNÉES TECHNIQUES DE CE CATALOGUE PEUVENT SUBIR DES VARIATIONS EN FONCTION DE L'ÉVOLUTION TECHNIQUE ET DES NORMES EN VIGUEUR.

STAMPA MARZO 2013

Knowledge and Innovation

oman®

DAL 1963 COSTRUTTORE DI RIMORCHI
SINCE 1963 MANUFACTURER OF TRAILERS
DEPUIS 1963 CONSTRUCTEUR DE REMORQUES

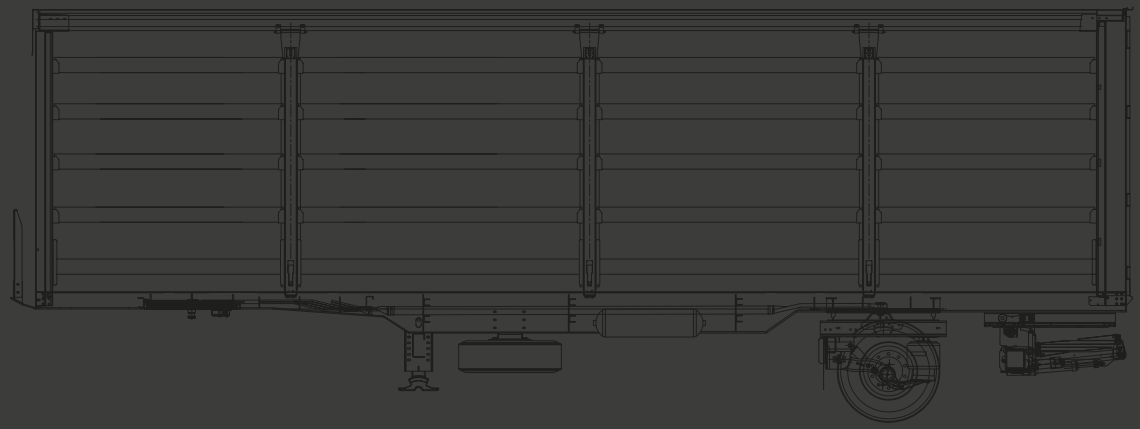

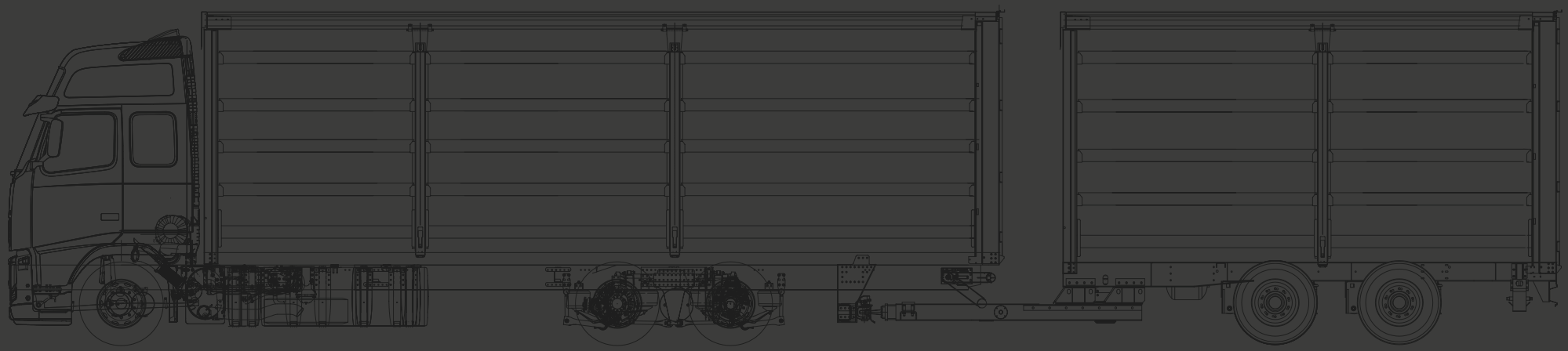

UOMINI UOMINI UOMINI AUTOCARRI E RIMORCHI
MEN MEN MEN TRUCKS AND TRAILERS

ALLA GUIDA DI OMAR
WHO DRIVES OMAR

I NOSTRI OBIETTIVI DI CRESCITA CI SPINGONO ALLA CONTINUA RICERCA DI NUOVE SFIDE IN NUOVE AREE STRATEGICHE DI BUSINESS. L'ESPERIENZA MATURATA NEGLI ANNI CI HA CONSENTITO DI TRASFERIRE TUTTA LA NOSTRA CONOSCENZA DAL SETTORE DEI VEICOLI "PESANTI" ALLA NUOVA GAMMA DEI VEICOLI "LEGGERI" CHE OGGI SIAMO IN GRADO DI PROPORRE, AL FINE DI RISPONDERE A TUTTE LE ESIGENZE DI TRASPORTO.

OUR GROWTH GOALS LEAD US RESEARCHING FOR NEW CHALLENGES IN NEW STRATEGIC AREAS OF BUSINESS. THE EXPERIENCE GAINED OVER THE YEARS HAS ENABLED US TO TRANSFER ALL OUR KNOWLEDGE ACHIEVED IN THE FIELD OF "HEAVY" VEHICLES INTO THE NEW RANGE OF "LIGHT" VEHICLES THAT TODAY WE ARE ABLE TO OFFER TO OUR CUSTOMERS IN ORDER TO SATISFY ALL TRANSPORT NEEDS.

NOS OBJECTIFS DE CROISSANCE NOUS PRÔNES À LA CONTINUE RECHERCHE DE NOUVEAUX DÉFIS EN NOUVELLES ZONES STRATÉGIQUES DE BUSINESS. L'ESPÉRIENCE MÛRIE DANS LES ANS NOUS A PERMIS DE TRANSFÉRER TOUTES NOS CONNAISSANCES DU SECTEUR DES VÉHICULES "LOURDS" DANS LA NOUVELLE GAMME DES VÉHICULES "LÉGERS" QU'AUJOURD'HUI NOUS SOMMES EN MESURE DE PROPOSER, AU BUT DE SATISFAIRE TOUTES LES EXIGENCES DE TRANSPORT.

LA NOSTRA MISSIONE È QUELLA DI INVESTIRE IN RISORSE E PROFESSIONALITÀ, AL FINE DI PERSEGUIRE LA CONTINUA SODDISFAZIONE DELLA NOSTRA CLIENTELA, RICERCANDO SOLUZIONI TECNOLOGICHE INNOVATIVE NELL'OTTICA DEL MIGLIORAMENTO CONTINUO.

OUR MISSION IS TO INVEST IN RESOURCES AND PROFESSIONALISM IN ORDER TO PURSUE THE CONTINUED SATISFACTION OF OUR CUSTOMERS SEEKING INNOVATIVE TECHNOLOGY SOLUTIONS IN THE PERSPECTIVE OF CONTINUOUS IMPROVEMENT.

NOTRE MISSION EST CELLE D'INVESTIR DANS LES RESSOURCES ET LE PROFESSIONNALISME, EN VUE DE POURSUIVRE LA CONTINUE SATISFACTION DE NOS CLIENTS, EN RECHERCHANT DES SOLUTIONS TECHNOLOGIQUES INNOVANTES EN VUE DE L'AMÉLIORATION CONTINUE.

I NOSTRI PRODOTTI

IN DETTAGLIO TUTTA LA GAMMA DEI NOSTRI VEICOLI PESANTI INCLUDE:

> AUTOTRENI GRANVOLUME (CON O SENZA IL PASSAGGIO MOTRICE-RIMORCHIO)

> ALLESTIMENTI MOTRICI

> RIMORCHI AD ASSI RAVVICINATI (BIGHE) CON TIMONE IN POSIZIONE DIRITTA (TIRO ALTO) OPPURE RIBASSATA (TIRO BASSO - GRANVOLUME) ENTRAMBI ALLUNGABILI MANUALMENTE O CON BLOCCAGGIO PNEUMATICO

> RIMORCHI AD ASSI INTERGRALI CON RALLA CON TIMONE IN POSIZIONE DIRITTA (TIRO ALTO) OPPURE RIBASSATA A GEOMETRIA VARIABILE (CON CATENA CON DOPPIA RALLA - MECCANISMO BIELLA/MANOVELLA)

> SEMIRIMORCHI DI LINEA DIRITTI O A COLLO D'OCA

> SEMIRIMORCHI CORTI ("CITY TRAILERS") DI LUNGHEZZA DA 8000MM A 12500MM A UNO, DUE E TRE ASSI FISSI O CON SISTEMI DI STERZATURA RUOTE O ASSI DI TIPO MECCANICO O IDRAULICO

> SEMIRIMORCHI SPECIALI A TELAIO DIRITTO, A COLLO D'OCA, CON CULLA, ALLUNGABILI, ANCHE NELLE VERSIONI SUPER-RIBASSATE

TUTTI I NOSTRI RIMORCHI CON RALLA, BIGHE E SEMIRIMOCHI SONO DISPONIBILI NELLE VERSIONI A TELAIO NUDO PER FUTURA APPLICAZIONE DI CELLE ISOTERMICHE, CISTERNE, CASSONI RIBALTABILI, IMPIANTI SPECIALI, A TELAIO MENSOLATO, A PIANALE, A CASSONE, FURGONATI, CENTINATI ALLA FRANCESE O CON LE SPONDE, BUCA-COILS.

> CASSE MOBILI PER TRASPORTO INTERMODALE, NELLE VERSIONI A PIANALE, A CASSONE, CENTINATE ALLA FRANCESE O CON LE SPONDE, FURGONATE, BUCA-COILS

> CENTINE DI OGNI TIPO: FURGONI IN PLYWOOD O IN ALLUMINIO LISCIO O NERVATO, CENTINE ALLA FRANCESE O CON LE SPONDE (FISSE O REGISTRABILI A SEMPLICE E A DOPPIO EFFETTO), RIVESTIMENTI INTERNI DI OGNI TIPO (PORTA CAPI-APPESI, LEGATURE PER MOBILI ECC....)

> INSTALLAZIONE DI GANCI DI TRAINO E SPONDE MONTACARICHI

> INSTALLAZIONE DI IMPIANTI PER IL SERRAGGIO DI CASSE MOBILI SU MOTRICI, RIMORCHI E SEMIRIMORCHI

> FORNITURA E APPLICAZIONE DI TERZI E QUARTI ASSI A STERZATURA IDRAULICA SU MOTRICI

> ALLUNGAMENTO E ACCORCIAMENTO DEL PASSO DI VEICOLI INDUSTRIALI

> FORNITURA E APPLICAZIONE DI GRU IDRAULICHE, GANCI DI SOLLEVAMENTO PER STRUTTURE SCARRABILI

> REALIZZAZIONE DI ALLESTIMENTI SU VEICOLI SPECIALI (AD ES. VEICOLI ADIBITI PER IL SERVIZIO ALLA VIABILITÀ ECC....)

I RISULTATI SONO I NOSTRI PUNTI DI FORZA

OUR PRODUCTS

IN DETAIL, OUR RANGE OF HEAVY VEHICLES INCLUDES:

> HIGH CAPACITY TRACTOR-TRAILER UNITS («ROAD TRAINS») WITH OR WITHOUT TRAILER-TRACTOR TRANSITION

> TRACTOR OUTFITTINGS

> TANDEM-AXLE TRAILERS WITH DRAWBAR IN STRAIGHT OR LOW&ADVANCED POSITION EXTENSIBLE WITH MANUAL OR PNEUMATIC CLAMPING DEVICE

> TRAILERS WITH FIFTH-WHEEL WITH HINGED DRAWBAR IN STRAIGHT OR LOW&ADVANCED POSITION WITH VARIABLE GEOMETRY (WITH CHAIN WITH DOUBLE FIFTH WHEEL - CONNECTING ROD/CRANK SYSTEM)

> STANDARD SEMI-TRAILERS (STRAIGHT FRAME OR GOOSE NECK FRAME)

> CITY TRAILERS AT ONE, TWO OR THREE AXLES, FIXED OR WITH MECHANICAL STEERING SYSTEM, 8000MM TO 12500MM

> SPECIAL SEMI-TRAILERS IN STRAIGHT FRAMES, GOOSE NECK FRAMES, FRAMES WITH CRADLE, EXTENSIBLE FRAMES (ALSO FOR SUPER LOW VERSIONS)

ALL OUR TRAILERS AND SEMI-TRAILERS COME IN BARE CHASSIS VERSIONS FOR NEXT INSTALLATIONS OF ISOTHERMAL BOX-VANS, TANKS, TIPPERS, SPECIAL SYSTEMS, WITH CROSS MEMBERS FRAME, PLATFORM, WITH BOARDS, CURTAIN-SIDED WITH OR WITHOUT BOARDS, BOX-VANS, COILS.

> SWAP-BODIES FOR INTERMODAL TRANSPORT COME IN WOODEN PLATFORM, WITH BOARDS, CURTAIN-SIDED, COIL VERSIONS

> ALL KIND OF BODIES: PLYWOOD OR PLAIN/RIBBED ALUMINIUM BOX-VANS, CURTAIN-SIDED WITH OR WITHOUT BOARDS (FIXED OR WITH ADJUSTABLE LIFTING IN SINGLE OR DOUBLE ACTING), ANY KIND OF INTERNAL UPHOLSTERING (HANGING GARMENTS, FASTENINGS FOR FURNITURE ETC...)

> INSTALLATION OF TOWING HOOKS AND TAIL-LIFTS

> INSTALLATION OF CLAMPING EQUIPMENTS FOR SWAP BODIES ON TRACTORS, TRAILERS, SEMI-TRAILERS

> SUPPLY AND INSTALLATION OF THIRD AND FORTH AXLE HYDRAULIC STEERING ON TRACTORS

> WHEELBASE EXTENSION AND SHORTENING ON INDUSTRIAL VEHICLES

> SUPPLY AND INSTALLATION OF HYDRAULIC CRANES, LIFTING HOOKS FOR INTERMODAL DEVICES

> OUTFITTINGS ON «SPECIAL VEHICLES» (I.E. VEHICLES FOR ROAD NETWORK ETC...)

RESULTS ARE OUR STRENGTH

AUTOTRENI GRANVOLUME - FACILITA' DI CARICO IN 120 m^3

HIGH CAPACITY TRACTOR-TRAILER UNITS («ROAD TRAINS») – CARGO FACILITY IN 120 m^3

Particolare del piano di carico di 15.650 mm

Detail of a 15.650 mm double deck loading platform

Particolare del passaggio Rimorchio-Motrice

Detail of the transition Trailer-Tractor

Porta anteriore rimorchio a quattro ante

4-leave-door for trailers

“Un’altra nostra risposta alla funzionalità del trasporto moderno”

“One of our solutions to modern transport”

CITY TRAILER OMAR: IL SEMIRIMORCHIO DA CITTA' TAGLIATO AL CENTIMETRO PER TE

OMAR CITY TRAILER: THE CITY-TRAILER CUT TO MEASURE FOR YOU

La soluzione migliore per garantirvi la massima manovrabilità nei circuiti cittadini senza rinunciare al volume di carico.

The best solution to guarantee the easiest and maximum manoeuvrability in narrow city circuits without abdicating to volume load.

City Trailers a 1 o 2 assi (disponibili anche con sistemi evoluti di sterzata), allestiti a telaio: mensolato/pianalato/cassonato/furgonato/porta-frigo e nella versione centinata alla francese o con le sponde.

City Trailers at 1 or 2 axles (also available with evolved steering systems), outfitted on chassis: with cross members/platform/with lateral boards/boxed van/fridge-carrier and curtain-sided (with or without lateral boards).

OPTIONALS:
- Sollevatore sul primo asse
- Sponda caricatrice posteriore retrattile
- Sponda caricatrice posteriore a battuta

OPTIONALS:
- Lifting device on 1st axle
- Rear retractable tail-lift
- Rear cantilever tail-lift

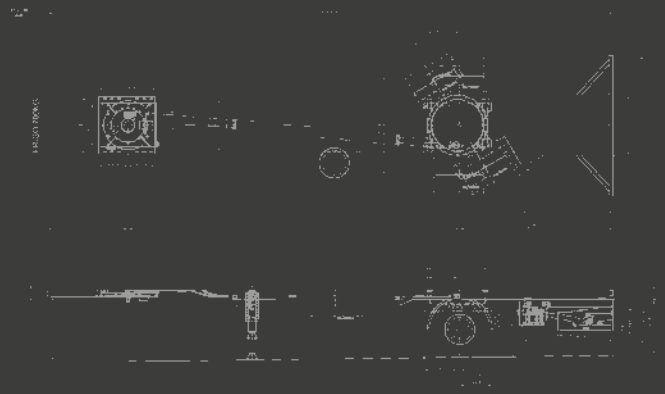

Semirimorchio "City Trailer" ad un asse, ruote singole o gemellate, lunghezza da 8500 mm a 13600 mm, con sponda montacarichi posteriore

One-axle "City Trailer", single or twin tires, length from 8500 mm to 13600 mm, with tail-lift

SEMIRIMORCHI STANDARD & SPECIALI

STANDARD & SPECIAL SEMI-TRAILERS

SEMIRIMORCHIO A DOPPIO PIANO PORTA PALLETS AEREI

DOUBLE-DECK SEMI-TRAILER - ULD's CARRIER

"Una soluzione innovativa per il carico aereo
Il primo semirimorchio atto a caricare 7 pallets aerei."

"An innovative solution for the cargo market.
The first double-deck semi-trailer suitable to load 7 ULD's cargo"

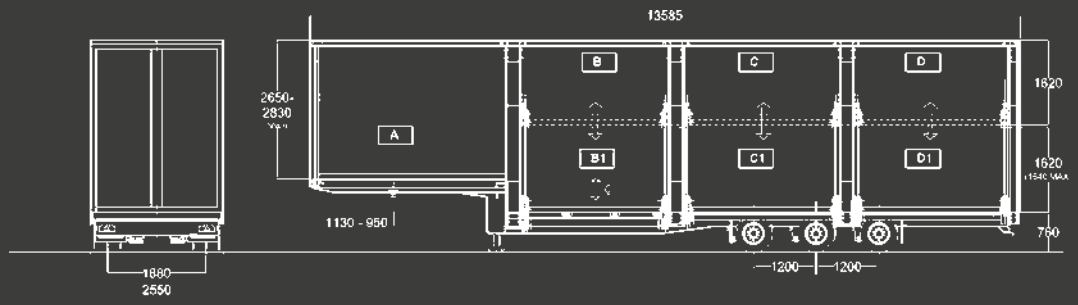

TOTAL MASS	TARE	PAY LOAD
29000 kg	10500 kg	18500 kg

L'IDEA

Come…
_aumentare il numero totale dei pallets aerei da trasportare?
_ottimizzare le capacità di carico
_ridurre significativamente i costi del trasporto stradale
_riduce l'inquinamento e rispetta l'ambiente

….senza aumentare l'altezza totale del veicolo?

Le caratteristiche innovative del nuovo semirimorchio:

_capace di trasportare fino a 7 pallets aerei anziché i 4 tradizionali
_combinazioni di carico diverse e flessibili
_sistema di carico e scarico automatico
_viaggiare in tutta Europa (compresa la Svizzera) entro i limiti di altezza e peso

THE IDEA:

How to ….:
_increase the total amount of ULDS carried
_optimize the loading combinations
_significantly reduce the cost of road transport
_reduce the pollution of the environment

…without increasing the total height of the vehicle?

The innovative features of the new semi-trailer:

_able to transport u p to 7 ULDS instead of the traditional 4 ULDS
_different and flexible loading combinations
_automatic loading and unloading system
_travel all over Europe (including Switzerland) within height/weight limits

RIMORCHI AD ASSI INTEGRALI CON RALLA / A due, tre o quattro assi
Timone Diritto, Mediovolume o Granvolume a geometria variabile

TRAILERS WITH FIFTH WHEEL / Two, Three or Four Axles /
Straight Drawbar, Medium-Volume Drawbar or High-Volume variable geometry Drawbar

TIMONE A GEOMETRIA VARIABILE
(ALLUNGABILE/ACCORCIABILE IN STERZATA)
VARIABLE GEOMETRY DRAWBAR
(ADJUSTABLE WHEN STEERING)

CASSE MOBILI GRANVOLUME INTERMODALI / CASSA GRANVOLUME

HIGH CAPACITY INTERMODAL SWAP BODIES / HIGH CAPACITY BODY

"una risposta alla logistica di trasporto e all'intermodalità"

"a solution to transport logistic and intermodality"

TIMONE ALLUNGABILE
CON BLOCCAGGIO
PNEUMATICO
EXTENDIBLE PNEUMATIC
DRAWBAR

PORTA CASSE
SWAPBODY-CARRIER